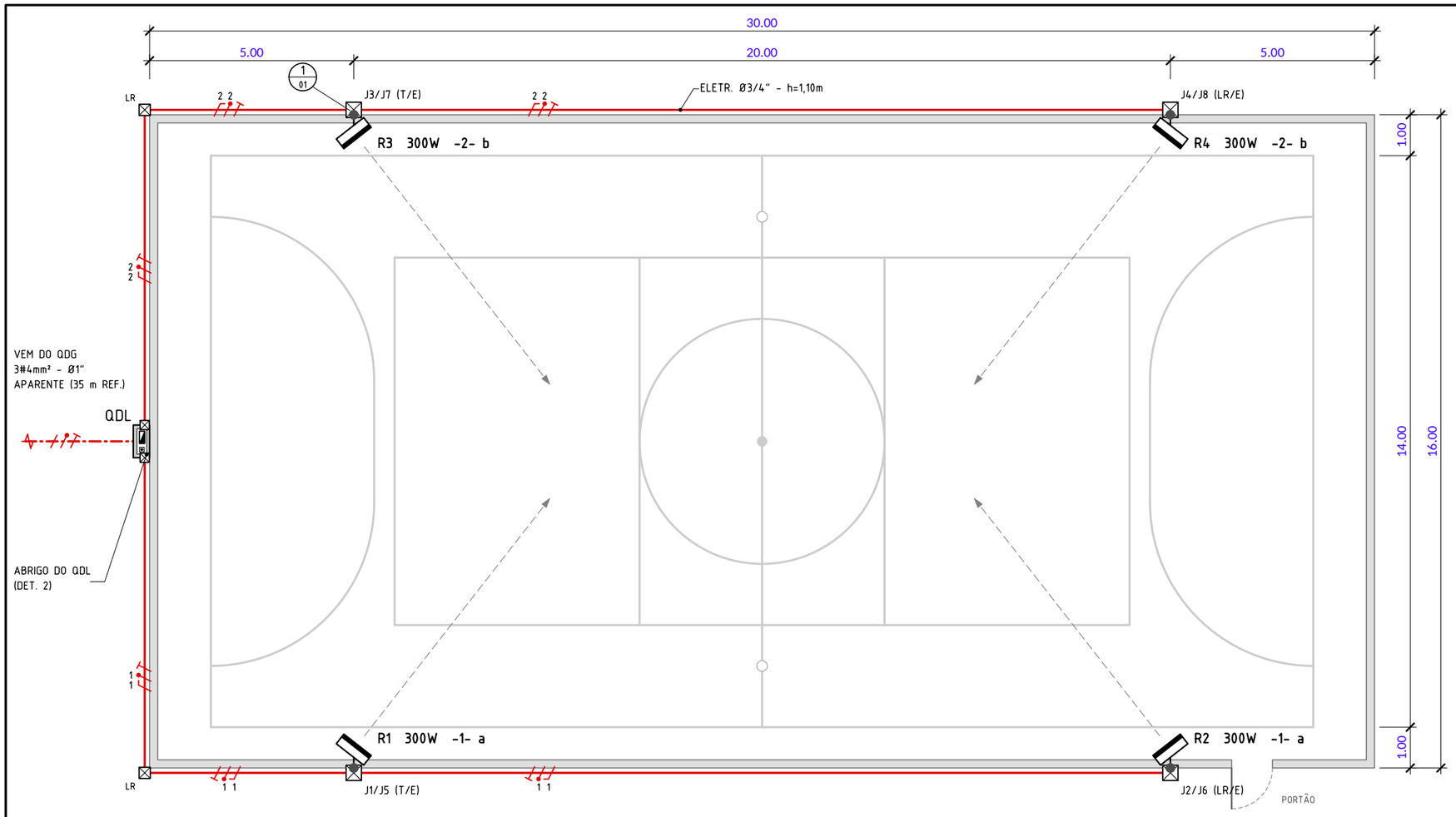

PLANTA BAIXA – INSTALAÇÕES ELÉTRICAS

ESC. 1:125

QUADRO DE CARGAS - QDL

CIRC.	DESCRIÇÃO	POT. (W)	POT. (VA)	CORR. (A)	SEÇÃO (mm²)	DISJ. (A)	ΔV (%)
C1	REFLETORES R1 E R2 (CMD. a)	600	632	2,87	2,5	10	0,47
C2	REFLETORES R3 E R4 (CMD. b)	600	632	2,87	2,5	10	0,47
C3	TOMADA T1 - 2P+T 10A (ABRIGO)	480	600	2,73	2,5	10	0,02
C4	RESERVA	-	-	-	-	10	-
	TOTAL QDL	1680	1864	8,47	4,0	16	-

DIAGRAMA UNIFILAR - QDL

SEM ESCALA

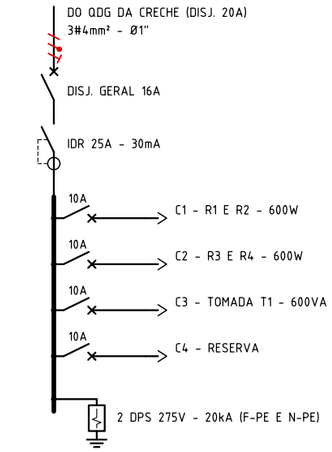

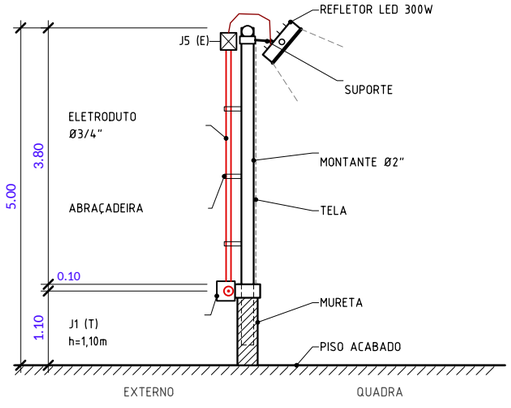

DETALHE 1 – FIXAÇÃO DO REFLETOR

SEM ESCALA

CONVENÇÕES

- REFLETOR LED 300W
- QDL (NO ABRIGO)
- INTERRUPTOR 2 SEÇÕES + TOMADA
- CONDULETE (T, LR OU E)
- ELETRODUTO Ø3/4"
- ALIMENTADOR (DO QDG)
- MONTANTE DO ALAMBRADO
- 1 — FASE (Nº = CIRCUITO)
- 1 — NEUTRO
- 1 — RETORNO
- 1 — PROTEÇÃO (PE)
- MIRA DO REFLETOR
- R1 300W -1- a — REFLETOR / POT. / CIRC. / CMD.
- 1/01 — DETALHE / FOLHA

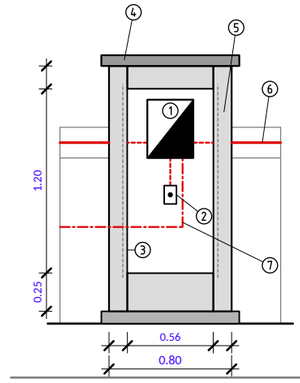

1 QDL

2 S1 / S2 / T1

3 PORTA COM CADEADO: MARCO EM CANTONEIRA NO VÃO ACABADO DE 0,56 x 1,20 m; FOLHA DE 0,50 x 1,14 m

4 LAJE

5 BLOCO CERÂMICO DE 9 cm + REVESTIMENTO DE 3 cm (ALVENARIA 0,80 x 0,40 x 1,60 m)

6 SAÍDA C1 / C2

7 ALIMENTADOR (APARENTE, ENTRADA LATERAL)

DETALHE 2 – ABRIGO DO QDL

ESC. 1:40

PREFEITURA MUNICIPAL DE SANTA RITA

RESPONSÁVEL TÉCNICO

ART:

CLIENTE: PREFEITURA MUNICIPAL DE SANTA RITA

LOCAL: CRECHE TIA BANGA

DATA: NOVEMBRO/2026

DISCIPLINA: INSTALAÇÕES ELÉTRICAS

PROJETO: QUADRA POLIESPORTIVA DESCOBERTA

CIDADE: SANTA RITA - MA

FASE: PROJETO BÁSICO

CONTEÚDO: PLANTA ELÉTRICA

ESCALA: INDICADA

TAMANHO: A3

REVISÃO: R09

FOLHA: ELE-01/01